Ramon Soler®

El mejor momento del día

WC MAGNET

Série: ATICA
Classification: BAÑO
Sous-classification:

Fini: CHROMME

Ref.: 756801WC

Código SAP: 99F302574

CARACTÉRISTIQUES TECHNIQUES

.   Prévient une fuite d?eau par pression statique du flexible et douchette.
.   Evite des sinitres par inondation.
.   Evite une réconduite de l?eau.
.   Montage parmi deux corps
.   Garantie 5 ans (robinetterie) et 2 ans (composants)
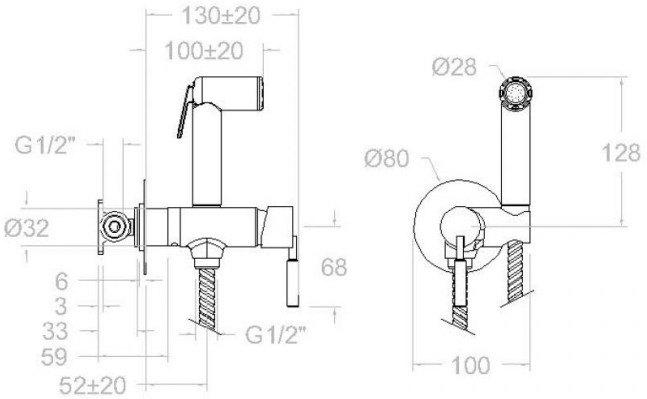
DESSIN TECHNIQUE